Levigatrice a nastro 800W 76mm

EBS800

- Potente motore da 800W
- Sostituzione rapida del nastro abrasivo
- Azione ciclonica per la massima raccolta delle polveri
- Impugnatura regolabile in 4 posizioni
- Indicatore di presenza tenisone elettrica Livetool Indicator
- Centratura automatica del nastro abrasivo
- Impugnatura GripZone™ per il massimo comfort

Codice EAN	4892210118288
Codice prodotto	5133001148
Dimensione foglio (mm)	76 x 150
Equipaggiamento standard	Fogli abrasivi (1 x #60, 1 x #100, 1 x #120)
Fornibile in	Pacchetto regalo
Incertezza livello di potenza sonora (dB(A))	3.0
Incertezza livello di pressione sonora (dB(A))	3.0
Incertezza vibrazioni (m/s^2)	1.5
Incertezza vibrazioni in levigatura (m/s^2)	1.5
Larghezza nastro (mm)	76
Livello di potenza sonora (Lwa) (dB(A))	102.0
Livello di pressione sonora (Lpa) (dB(A))	91.4
Livello vibrazioni (m/s^2)	2.45
Peso (Kg)	3.3
Potenza	800W
Potenza	800W
Velocita' a vuoto [giri/min]	320
Vibrazioni in levigatura (m/s^2)	2.5

*Registrazione necessaria per l'estensione da 2 a 3 anni. Visita il nostro sito web per visionare T&C

RYOBI®

ORIGINAL INSTRUCTIONS
TRADUCTION DES INSTRUCTIONS ORIGINALES
ÜBERSETZUNG DER ORIGINALANLEITUNG
TRADUCCIÓN DE LAS INSTRUCCIONES ORIGINALES
TRADUZIONE DELLE ISTRUZIONI ORIGINALI
VERTALING VAN DE ORIGINELE INSTRUCTIES
TRADUÇÃO DAS INSTRUÇÕES ORIGINAIS
OVERSÆTTELSE AF DE ORIGINALE INSTRUKTIONER
ÖVERSÄTTNING AV DE URSPRUNGLIGA INSTRUKTIONERNA
ALKUPERÄISTEN OHJEIDEN SUOMENNOS
OVERSETTELSE AV DE ORIGINALE INSTRUKSJONENE
ПЕРЕВОД ОРИГИНАЛЬНЫХ ИНСТРУКЦИЙ
TŁUMACZENIE INSTRUKCJI ORYGINALNEJ
PŘEKLAD ORIGINÁLNÍCH POKYNŮ
AZ EREDETI ÚTMUTATÓ FORDÍTÁSA
TRADUCEREA INSTRUCŢIUNILOR ORIGINALE
TULKOTS NO ORIĢINĀLĀS INSTRUKCIJAS
ORIGINALIŲ INSTRUKCIJŲ VERTIMAS
ORIGINAALJUHENDI TÕLGE
PRIJEVOD ORIGINALNIH UPUTA
PREVOD ORIGINALNIH NAVODIL
PREKLAD ORIGINÁLNYCH POKYNOV
ПРЕВОД ОТ ОРИГИНАЛНИТЕ ИНСТРУКЦИИ
ПЕРЕКЛАД ОРИГІНАЛЬНИХ ІНСТРУКЦІЙ
ORIJ NAL TALIMATLARIN TERCÜMESI
ΜΕΤΆΦΡΑΣΗ ΤΩΝ ΠΡΩΤΟΤΥΠΩΝ ΟΔΗΓΙΏΝ

EN
FR
DE
ES
IT
NL
PT
DA
SV
FI
NO
RU
PL
CS
HU
RO
LV
LT
ET
HR
SL
SK
BG
UK
TR
EL

EBS800
EBS800V
TYPE II

EBS800

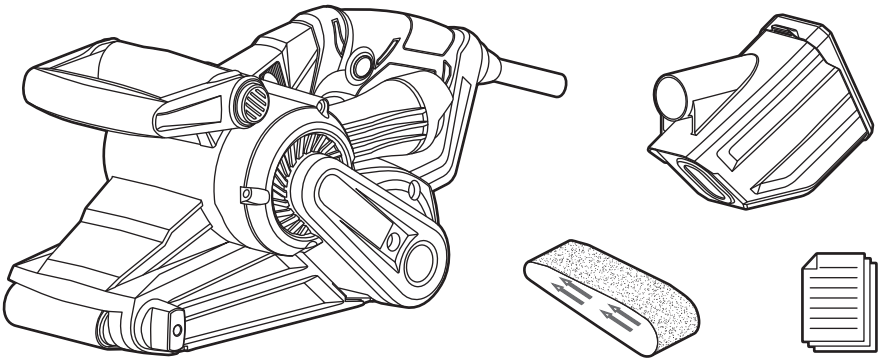

EBS800V

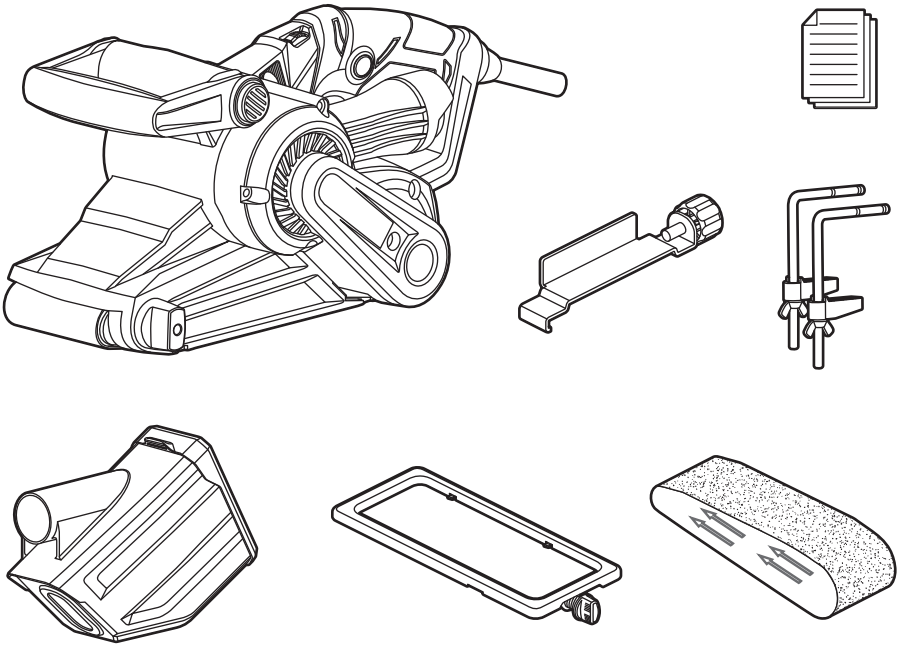

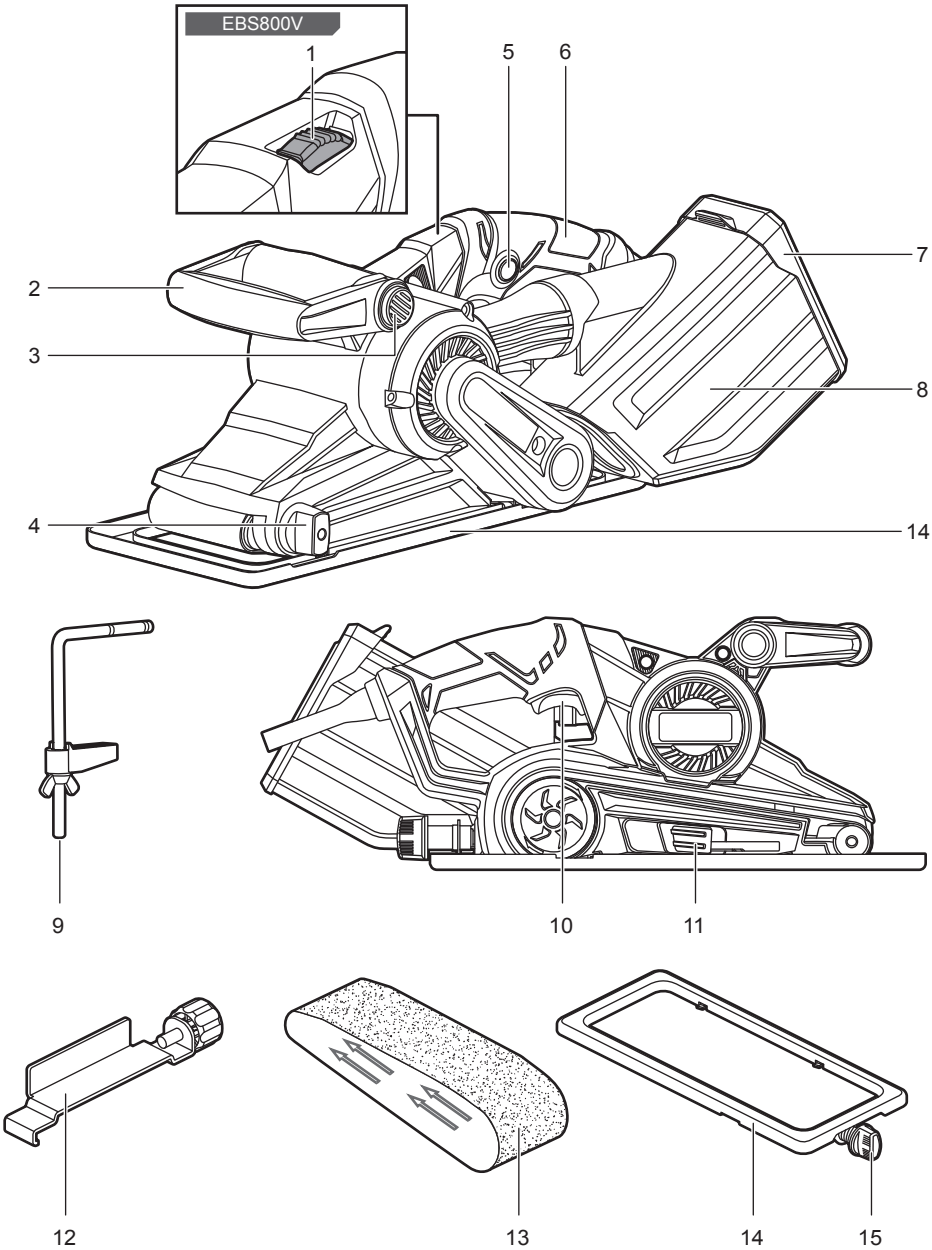
EBS800V
1
5
6
7
2
3
8
4
14
9
10
11
12
13
14
15

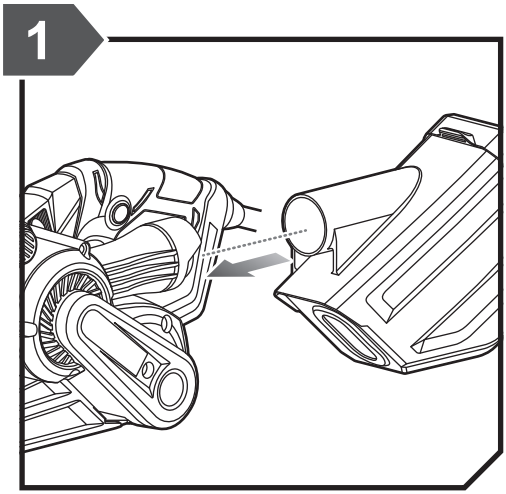
1

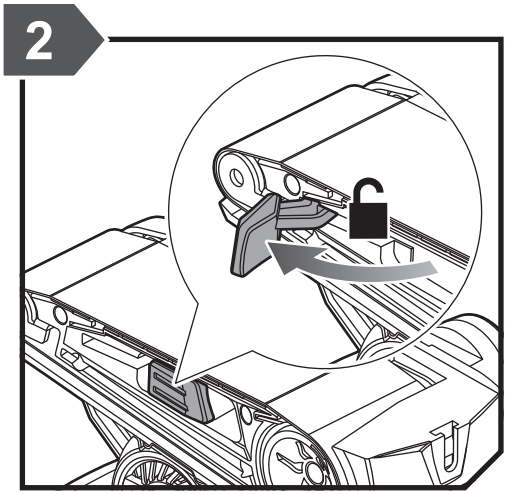
2

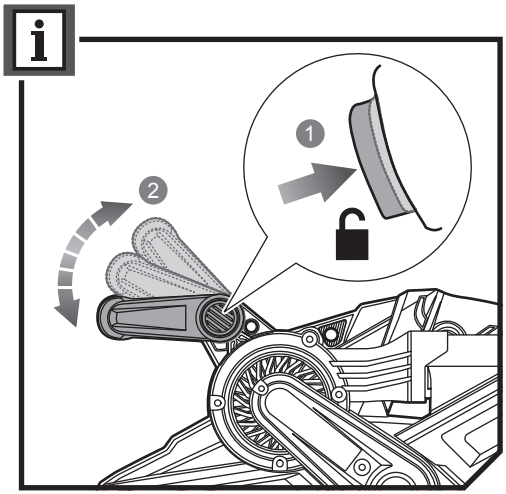
i
1
2

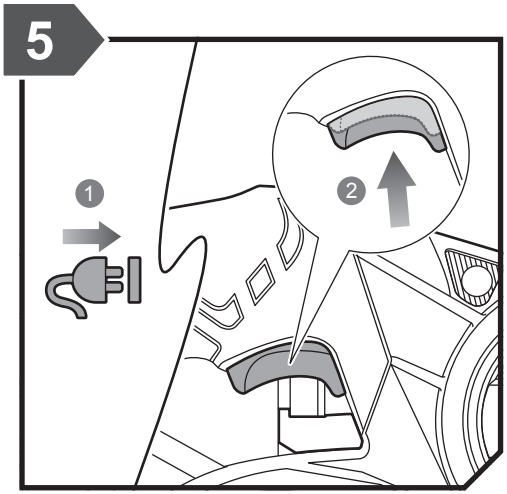
5
1
2

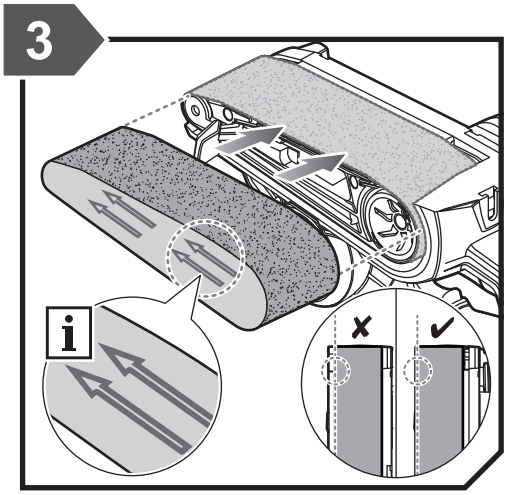
3

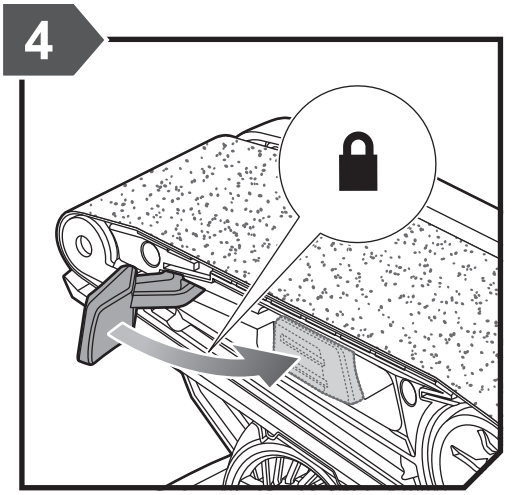
4

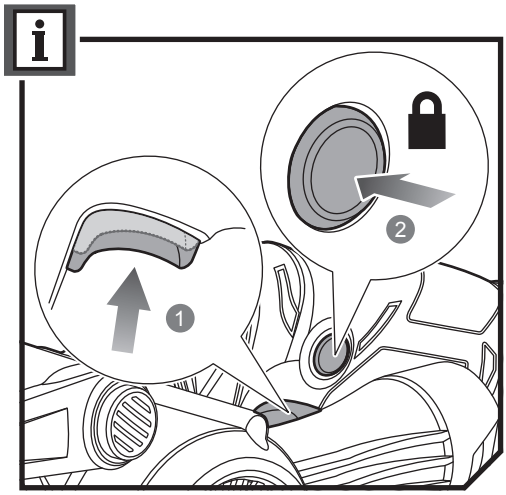
1
2

EBS800V
1
6

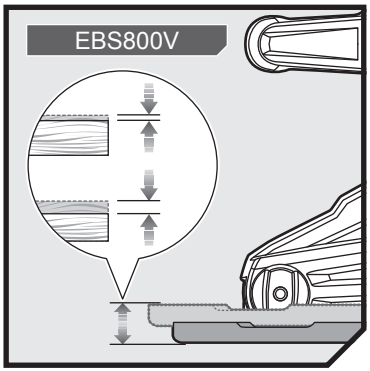
EBS800V

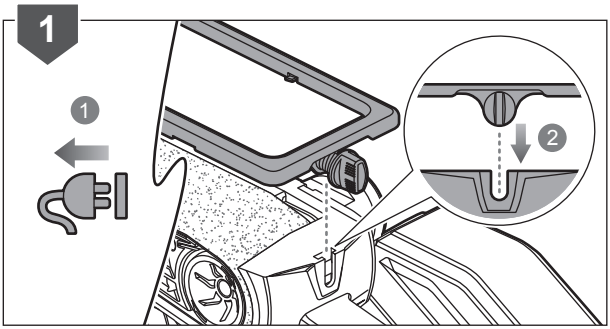
1
1
2

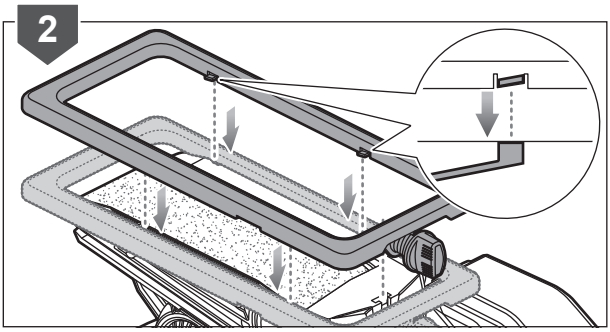
2

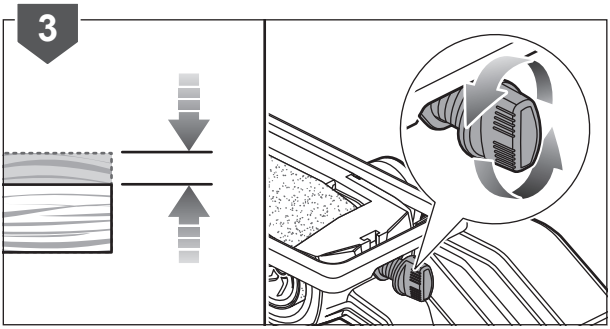
3

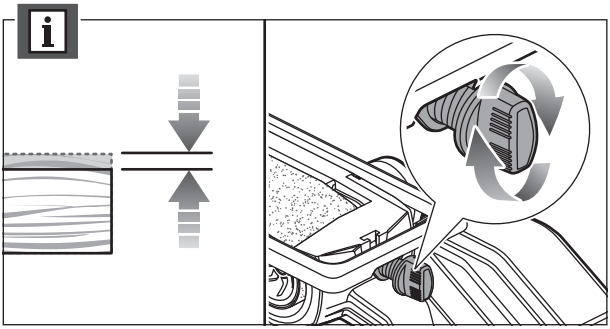
i

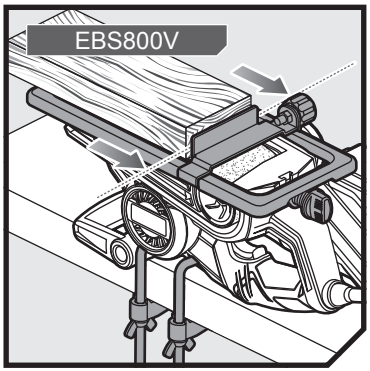
EBS800V

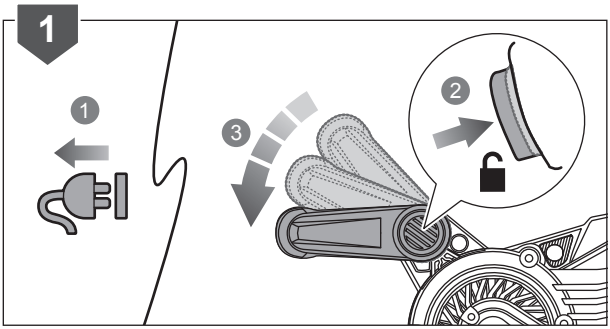
1
1
2
3

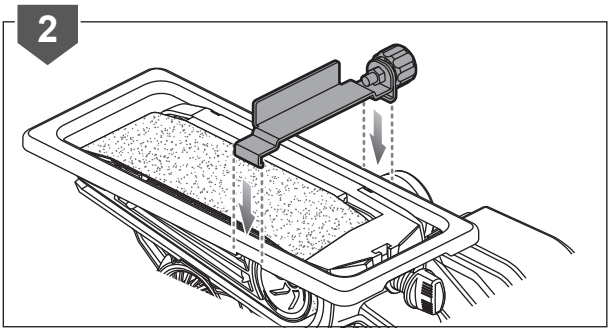
2

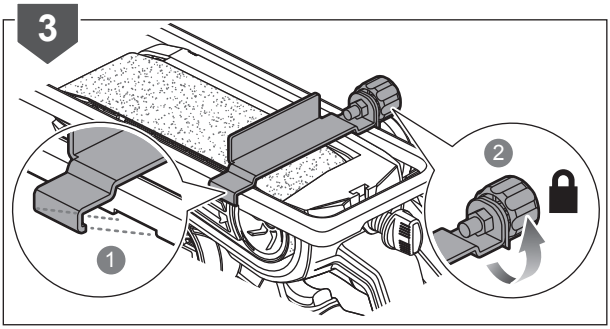
3
1
2

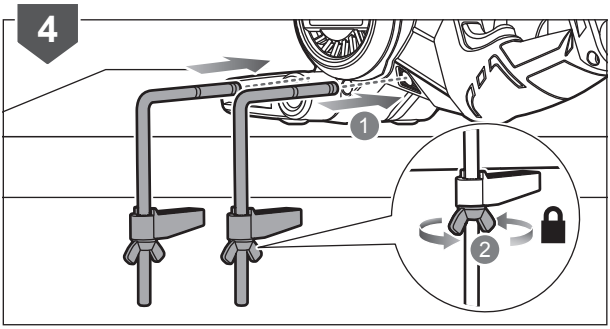
4
1
2

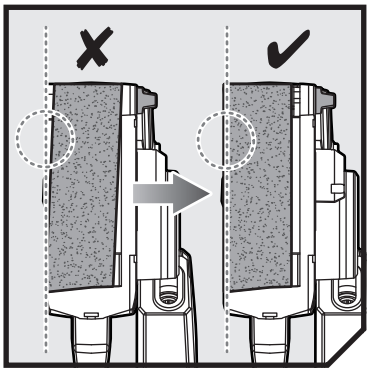

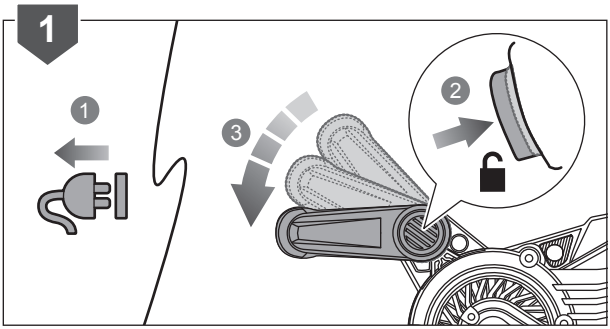
1
1
2
3

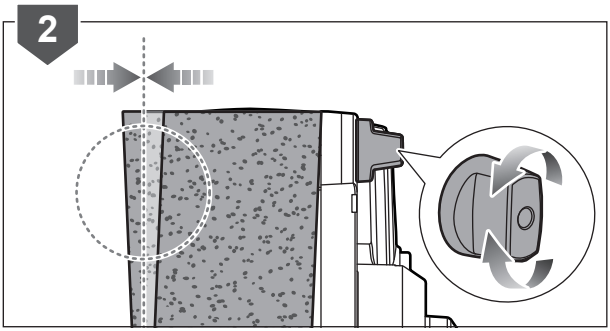
2

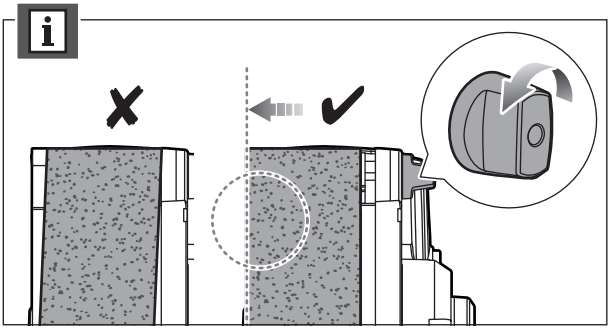
i

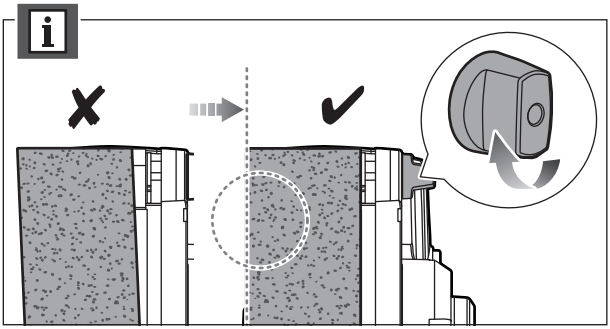
i

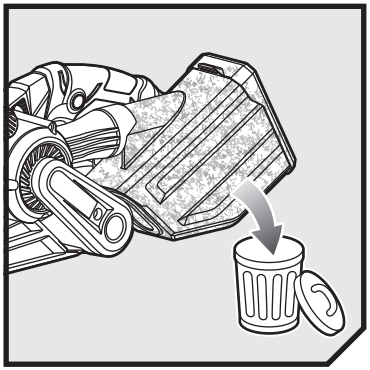

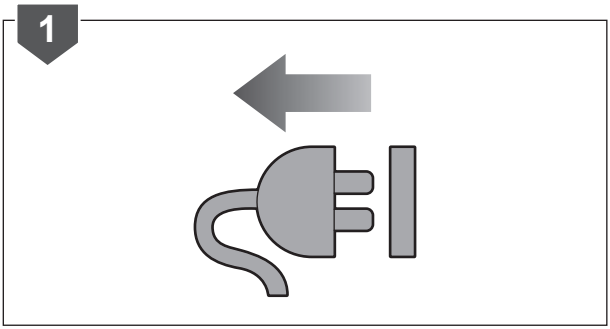

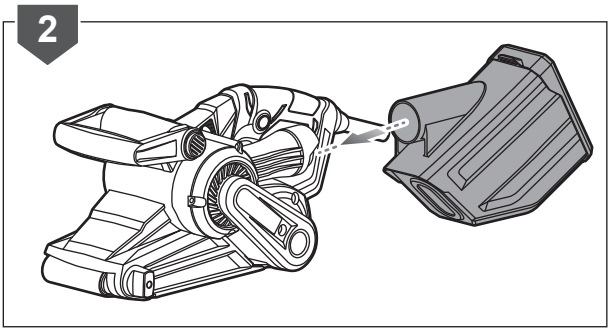

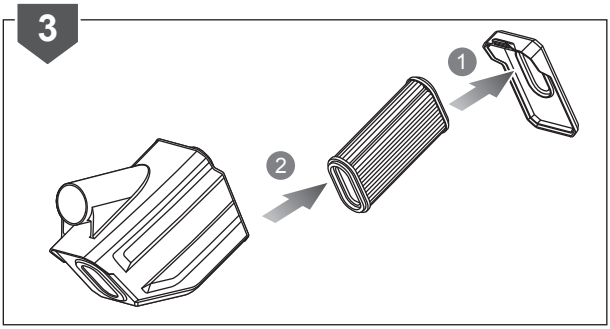

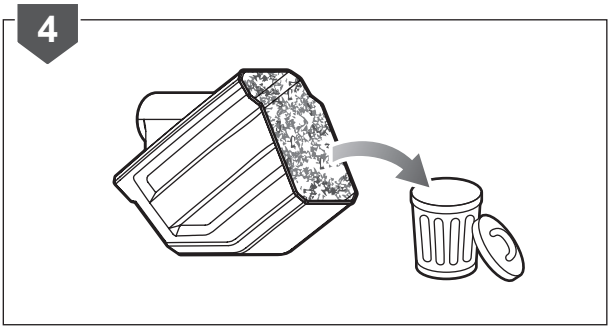

20190122v9

E' stata data massima priorità a sicurezza, prestazioni e affidabilità nel design di questa levigatrice a nastro.

UTILIZZO

La levigatrice a nastro deve essere utilizzata solo da persone adulte, che abbiano letto e compreso le istruzioni e le avvertenze contenute in questo manuale, e che siano responsabili delle proprie azioni.

Il prodotto è destinato alla levigatura di metallo, legno, plastica o materiali simili. L'utensile è adatto a rimuovere vernice, lucido e corrosione da superfici. Il prodotto deve essere utilizzato solo in zone ben ventilate.

Il prodotto è progettato solo per operazioni di levigatura a secco. Non utilizzare il prodotto per operazioni di levigatura ad umido.

La smerigliatrice a nastro può essere utilizzata in modalità manuale e spostata manualmente dall'operatore sulla superficie da levigare sulla quale si sta lavorando. Il pezzo sul quale si sta lavorando deve essere fissato a una piattaforma solida e stabile.

La smerigliatrice a nastro può essere messa in funzione in modalità al contrario se fissata a un tavolo di lavoro utilizzando gli accessori forniti dalla ditta produttrice. Quando si trova nella modalità al contrario, l'operatore guida il pezzo sul quale si sta lavorando e che deve essere levigato verso la cinghia di levigatura.

Il prodotto è destinato esclusivamente all'uso da parte del consumatore.

Non utilizzare il prodotto in modi diversi da quelli indicati. Utilizzare l'elettroutensile per operazioni diverse da quelle indicate potrà causare situazioni pericolose.

⚠ AVVERTENZE

La polvere di alcune vernici, rivestimenti e materiali potrà causare irritazioni o reazioni allergiche al sistema respiratorio. La polvere prodotta da legno come quercia, betulla, pannelli di fibra a media densità (MDF) e altri tipi di legname è cancerogena. Materiali contenenti amianto devono essere lavorati o manipolati solo da operatori specializzati qualificati.

⚠ AVVERTENZE

Leggere attentamente tutte le avvertenze, le istruzioni e le specifiche fornite con l'apparecchio e fare riferimento alle illustrazioni. La mancata osservanza delle istruzioni riportate di seguito potrebbe provocare incidenti quali incendi, scosse elettriche e/o gravi lesioni fisiche.

Conservare tutte le istruzioni e le avvertenze per eventuali riferimenti futuri.

AVVERTENZE GENERALI DI SICUREZZA DEL SUPPORTO DA LAVORO

⚠ AVVERTENZE

Leggere tutte le avvertenze di sicurezza e tutte le istruzioni fornite con il supporto da lavoro e l'elettroutensile da montare. La mancata osservanza delle avvertenze e delle istruzioni potrà causare scosse elettriche, incendi e/o gravi lesioni personali.

- **Conservare le presenti avvertenze ed istruzioni per poterle consultare in seguito.**
- Il termine "apparecchio elettrico" utilizzato nelle norme di sicurezza seguenti indica sia gli apparecchi elettrici da collegare alla rete di alimentazione sia gli apparecchi elettrici a batteria.
- **Scollegare la spina dalla presa di corrente e/o la batteria dall'elettroutensile prima di eseguire la regolazione o la sostituzione degli accessori.** L'avvio accidentale dell'elettroutensile può causare incidenti.
- **Montare correttamente il supporto da lavoro prima di montare l'utensile.** Il montaggio adeguato è importante per prevenire il cedimento.
- **Fissare saldamente l'utensile al supporto da lavoro prima dell'uso.** Lo spostamento dell'ettroutensile sul supporto da lavoro può causare perdita di controllo.
- **Posizionare il supporto da lavoro su una superficie piana ed orizzontale.** Quando il supporto da lavoro può spostarsi o muoversi, l'elettroutensile o il pezzo non può essere controllato in modo costante e sicuro.
- **Non sovraccaricare il supporto da lavoro né utilizzarlo come scala o impalcatura,** poiché potrebbe creare pressione eccessiva sul supporto e comportare il rischio di ribaltamento.

AVVERTENZE DI SICUREZZA LEVIGATRICE A CINGHIA

- **Tenere l'elettroutensile solo tramite le superfici antiscivolo isolate, perché la superficie di levigatura potrebbe entrare in contatto con dei fili elettrici nascosti.** Tagliare un cavo "vivo" potrebbe esporre le parti in metallo dell'utensile e causare all'operatore una scossa elettrica.

ULTERIORI AVVERTENZE DI SICUREZZA

- **Agganciare il pezzo sul quale si sta lavorando con un morsetto.** Pezzi non assicurati correttamente potranno causare gravi lesioni e danni. Non reggere il materiale sul quale si sta lavorando con le mani.
- **Non utilizzare nasti abrasivi più grandi di quelli indicati.**
- **Indossare sempre occhiali di protezione e una maschera per la polvere.**
- **Indossare una maschera antipolvere adeguata quando si levigano superfici ricoperte di pittura al piombo nonché alcuni tipi di legno o di metallo, al fine di non inalare polveri o vapori tossici.**

RISCHI RESIDUI

Anche quando il prodotto viene utilizzato come indicato, sarà ancora impossibile eliminare completamente alcuni fattori di rischio residuo. Si potranno verificare i seguenti rischi e l'operatore dovrà prestare particolare attenzione per evitare quanto segue:

- intrappolamento o contatto con la cinghia in movimento
  - Particolare attenzione va prestata durante il rovesciamento per impedire che le dita e le mani dell'operatore entrino in contatto con il nastro abrasivo o rimangano intrappolate nei rulli. Utilizzare l'accessorio schermo ove possibile per aiutare a controllare il pezzo sul quale si sta lavorando e prevenire eventuale intrappolamento nei rulli in movimento.
- Lesioni causate dalla polvere
  - Utilizzare il prodotto produrrà una considerevole quantità di polvere e piccole particelle. Utilizzare il dispositivo di raccolta o collegare un aspiratore per l'estrazione della polvere quando si mette in funzione il prodotto. Indossare maschere per la polvere con filtri adeguati ai materiali sui quali si sta lavorando. Assicurarsi una adeguata ventilazione del luogo di lavoro. Non mangiare, bere, né fumare nell'area di lavoro. Utilizzare solo sui materiali che sono specificati nella sezione dell'uso previsto. Non mettere in funzione su materiali (per esempio amianto) che rappresentano un rischio per la salute.
- rischio di esplosione
  - Polveri fini che si accumulano potranno accendersi e causare incendi. Tenere l'area di lavoro pulita e rimuovere dalla stessa la polvere. I sistemi di raccolta polvere ed estrazione e aspirazione devono essere regolarmente a attentamente puliti. Quando si levigano metalli, si potranno produrre scintille calde.
- elettrocuzione
  - Tenere i cavi di alimentazione e le prolunghe lontano dal campo di lavoro del prodotto e di altre superfici conduttive.
- rumore e vibrazioni
  - Indossare cuffie di protezione quando si mette in funzione il prodotto. Non mettere in funzione il prodotto per lunghi periodi di tempo.

RIDUZIONE DEL RISCHIO

Si è accertato che le vibrazioni causate da utensili a mano possono contribuire a causare una condizione chiamata Sindrome di Raynaud in alcune persone. I sintomi, comprendenti formicolio, intorpidimento e perdita di colore alle dita, si verificano di solito quando ci si espone al freddo. Fattori ereditari, esposizione a freddo e umidità, una dieta scorretta, fumo e condizioni di lavoro non sicure potranno contribuire allo sviluppo di questi sintomi. È possibile prendere delle precauzioni per ridurre le vibrazioni:

- Tenere il corpo al caldo a basse temperature. Quando si utilizza l'utensile, indossare guanti e tenere le mani e i polsi caldi. Le basse temperature contribuiscono a causare la Sindrome di Raynaud.
- Dopo aver utilizzato l'utensile per un certo periodo, fare degli esercizi per stimolare la circolazione del sangue.
- Fare spesso delle pause. Limitare la quantità di esposizione giornaliera.

Nel caso in cui si provino i sintomi di questa condizione, interrompere immediatamente l'utilizzo dell'utensile e consultare un dottore.

FAMILIARIZZARE CON IL PRODOTTO

Vedere a pagina 109.

1. Selezione rapida (EBS800V)
2. Impugnatura frontale con superficie isolata antiscivolo
3. Pulsante di regolazione manico frontale
4. Manopola di regolazione levigatrice a nastro
5. Tasto di blocco
6. Impugnatura principale con superficie isolata antiscivolo
7. Coperchio scatola raccolta polvere
8. Scatola raccolta polvere
9. Morsetto. (EBS800V)
10. Grilletto
11. Leva di rilascio levigatrice a nastro
12. Fermo banco di carteggiatura (EBS800V)
13. Nastro di levigatura
14. Struttura per sabbiatura (EBS800V)
15. Manopola di regolazione struttura di sabbiatura (EBS800V)

FUNZIONAMENTO

- Non mettere in funzione il prodotto senza una cinghia accuratamente inserita e montata. Una cinghia incorrettamente montata potrà fuoriuscire dal prodotto e causare lesioni personali o danni alla levigatrice.
- Assicurare il pezzo sul quale si sta lavorando con ganasce o morsetti a un tavolo di lavoro idoneo. Ciò aiuterà ad evitare che l'oggetto sul quale si sta lavorando diventi un proiettile.
- Utilizzare i manici forniti per reggere e controllare il prodotto con entrambe le mani.
- Non forzare l'utensile. Utilizzare il prodotto corretto per il lavoro da svolgere. Il prodotto corretto svolgerà il lavoro in modo migliore e in maniera più sicura se lo si utilizza alla potenza di utilizzo per la quale è stato progettato.
- Non applicare una pressione eccessiva sul prodotto. Lasciare che il peso del prodotto applichi la corretta pressione e utilizzare le mani per guidare la levigatrice. Una pressione eccessiva sovraccaricherà il prodotto e danneggerà il motore. Applicare ulteriore pressione non permetterà di rimuovere ulteriore materiale e ridurrà invece l'efficienza di levigatura.
- Cambiare la cinghia di levigatura spesso per mantenere la capacità del prodotto di rimuovere materiale in maniera efficace.
- Avviare il prodotto utilizzando l'interruttore a grilletto e permettendo alla cinghia di raggiungere la corretta velocità. Abbassare quindi la cinghia sul pezzo sul quale si sta lavorando. Reggere il prodotto con entrambe le mani dal momento che il movimento della cinghia guiderà il prodotto in avanti.
- Scegliere una cinghia delle dimensioni corrette e della

consistenza idonea al compito da svolgere. Utilizzare le cinghie con un numero di grana più basso per rimuovere ulteriore materiale; cinghie con un numero di grana più alto per rimuovere meno materiale e per una rifinitura più precisa. Sostituire la cinghia se si danneggia, si blocca a causa di detriti o si consuma.

- E' normale levigare e spostare il prodotto avanti e indietro seguendo il senso della fibra. Levigare seguendo il senso di fibra funzionerà ma risulterà in superfici graffiate e rovinate.

⚠ AVVERTENZE

La polvere di alcune vernici, rivestimenti e materiali potrà causare irritazioni o reazioni allergiche al sistema respiratorio. La polvere prodotta da legno come quercia, betulla, pannelli di fibra a media densità (MDF) e altri tipi di legname è cancerogena. Materiali contenenti amianto devono essere lavorati o manipolati solo da operatori specializzati qualificati.

- Utilizzare il collettore polvere o collegare la porta per la polvere a un dispositivo di aspirazione per ridurre i rischi associati con le particelle di polvere.
- Tutte le persone all'interno dell'area di lavoro o nelle sue vicinanze devono indossare una maschera per la polvere che offra una adeguata protezione.
- Indossare occhiali o visiere di sicurezza con schermi laterali quando si mette in funzione questo prodotto.
- Utilizzare la cornice di levigatura e gli accessori quando si utilizza il prodotto nella modalità al contrario. Utilizzare gli accessori aiuta a controllare la posizione del pezzo sul quale si sta lavorando e previene il contatto accidentale con la cinghia in movimento e i rulli.
- Quando si utilizza in modalità al contrario, il prodotto deve essere adeguatamente assicurato a un tavolo di lavoro idoneo utilizzando il morsetto fornito. Vedere i disegni inclusi nel presente manuale.

⚠ AVVERTENZE

L'utilizzo prolungato dell'utensile potrà causare o aggravare lesioni già esistenti. Quando si utilizza questo utensile per periodi di tempo prolungati, assicurarsi di fare sempre delle pause regolari.

MANUTENZIONE

⚠ AVVERTENZE

Questo prodotto non dovrà mai essere collegato all'alimentazione mentre si montano le sue parti, svolgono regolazioni, operazioni di pulizia e manutenzione o quando il prodotto non viene utilizzato. Scollegando il prodotto dall'alimentazione se ne previene l'avviamento accidentale che potrebbe causare lesioni gravi.

⚠ AVVERTENZE

Durante le operazioni di manutenzione, utilizzare solo le parti di ricambio, gli accessori e le parti di collegamento della ditta produttrice originale. Utilizzare parti di ricambio diverse potrebbe causare rischi o danneggiare il prodotto.

⚠ AVVERTENZE

Non lasciare che liquidi per freni, benzina, prodotti a base di petrolio, oli penetranti, ecc, entrino in contatto con le parti in plastica. Le sostanze chimiche potranno danneggiare, indebolire o distruggere la plastica, il che potrà risultare in gravi lesioni personali.

Evitare di utilizzare solventi quando si puliscono le parti in plastica. La maggior parte dei materiali plastici rischia di essere danneggiata dall'uso dei solventi disponibili in commercio. Utilizzare un panno pulito per rimuovere lo sporco, la polvere, ecc.

Gli apparecchi elettrici utilizzati su prodotti in fibra di vetro, lastre di gesso o pannelli di rivestimento tendono ad usurarsi più rapidamente e a presentare precoci problemi di funzionamento dal momento che trucioli e segatura prodotti da tali materiali risultano molto abrasivi nei confronti dei componenti di apparecchi elettrici quali gli ingranaggi, le spazzole, gli interruttori, ecc. Non raccomandiamo di utilizzare il prodotto per lunghi periodi di tempo su questi tipi di materiali.

Dopo ogni utilizzo, rimuovere la cinghia e il collettore polvere se inseriti. Pulire il collettore polvere come indicato nelle illustrazioni nel presente manuale. Pulire il prodotto attentamente con una spazzola, un panno asciutto e un aspirapolvere.

⚠ AVVERTENZE

Non utilizzare aria compressa per soffiare polvere dal prodotto e prevenire gravi lesioni agli occhi.

⚠ AVVERTENZE

Se il cavo dell'alimentazione viene danneggiato, dovrà essere sostituito da un cavo o un gruppo speciali disponibili presso la propria ditta produttrice o presso il proprio agente di servizio. Contattare il centro servizi autorizzato.

Per maggiroe sicurezza e affidabilità, tutte le riparazioni dovranno essere svolte da un centro servizi autorizzato.

Tutti i cuscinetti di questo utensile sono stati lubrificati con una quantità sufficiente di lubrificante di alta qualità per garantire l'ottimo funzionamento dell'utensile. Di conseguenza, non è necessario effettuare alcuna lubrificazione supplementare.

TUTELA DELL'AMBIENTE

Riciclare le materie prime anziché gettarle tra i rifiuti domestici. Per tutelare l'ambiente, l'apparecchio, gli accessori e gli imballaggi devono essere smaltiti separatamente.

SIMBOLO

⚠	Allarme di sicurezza
V	Volt
Hz	Hertz
∿	Corrente alternata
W	Watt
n_o	Velocità a vuoto
min^{-1}	Numero di giri o di movimenti al minuto
CE	Conformità CE
EAC	Marchio di conformità EurAsian
001	Marchio di conformità ucraino
⧈	Classe II con doppio isolamento
	Leggere attentamente le istruzioni prima di utilizzare il prodotto.
	Indossare cuffie di protezione
	Indossare occhiali di protezione
	I prodotti elettrici non devono essere smaltiti con i rifiuti domestici. Vi sono strutture per smaltire tali prodotti. Informarsi presso il proprio Comune o rivenditore di sicurezza per smatire adeguatamente tali rifiuti.

SIMBOLI NEL MANUALE

i	Note
	Collegare all'alimentazione.
	Scollegare dall'alimentazione.
	Blocco
	Sblocco
	Velocità, minimo
	Velocità, massima

I seguenti simboli indicano i livelli di rischio associati a questo prodotto.

⚠ PERICOLO
Indica una situazione immediatamente pericolosa che, se non evitata, potrà causare gravi lesioni o morte.

⚠ AVVERTENZE
Indica una situazione potenzialmente pericolosa che, se non evitata potrà causare gravi lesioni o morte.

⚠ ATTENZIONE
Indica una situazione potenzialmente pericolosa che, se non evitata, potrà causare lesioni minori o moderate.

ATTENZIONE
(Senza simbolo di allarme in materia di sicurezza) Indica una situazione che può provocare danni materiali.